4601503-P1D-S Issue 1

www.parker.com

P1D-S Cylinder - Conforming to ISO 15552

Ref No.

Insert item part number prior to installation
Inscrire la référence de l'appareil avant installation
Vor Einbau Bestell Nr. eintragen

Inserire il codice prima dell'installazione
Rellenar referencia antes del montaje
Fyll i artikelnummer före installationen

P(e)max = 1MPa (10 bar)
Std temp t = -20°C +80°C

Disconnect air and electrical supplies before attempting repair or maintenance.
See ISO 4414-1982 for safety requirements covering the installation and use of pneumatic equipment.

Débrancher les connexions pneumatiques et électriques avant réparation ou maintenance.
Voir ISO 4414-1982 pour les règles de sécurité des installations et utilisation des équipements pneumatiques.

Vor Reparatur- oder Wartungsarbeiten sind alle pneumatischen und elektrischen Versorgungsleitungen von der Pneumatikkomponente zu trennen.
Siehe ISO 4414-1982 bzw. DIN 24 558 bezüglich den Sicherheitsvorschriften für Installation und Einsatz von Pneumatikkomponenten.

Prima di effettuare interventi di manutenzione verificare che sia l'alimentazione elettrica che quella pneumatica siano disattivate.
Attenersi alla nomativa ISO 4414-1982 che regola l'installazione e l'uso di componenti pneumatici.

Desconectar las conexiones neumáticas y eléctricas antes de efectuar cualquier reparación o mantenimiento.
Ver ISO 4414-1982 para reglas de seguridad de las instálaciones y utilización de equipos neumaticós.

Koppla ifrån luft och elektriska anslutningar innan reparations- och underhållsarbeten påbörjas.
Se ISO 4414-1982 för säkerhetsbestämmelser täckande installation och användning av pneumatisk utrustning.

Prelubricated, further lubrication is not normally necessary. If additional lubrication is introduced it must be continued. The following oils are recommended.

Pré-lubrifié, une lubrification ultérieure n'est pas nécessaire.
Si une lubrification additionnelle est effectuée, elle doit obligatoirement être renouvelée périodiquement. Les huiles suivantes sont recommandées.

Vorgefettet. Geeignet für den Betrieb mit ungeölter Druckluft.
Nach Betrieb mit geölter Druckluft müssen Zylinder weiterhin mit geölter Luft betrieben werden. Folgenden Ölsorten werden empfohlen.

Prelubrificato, non necessita di ulteriore lubrificazione. Nel caso di lubrificazione aggiuntiva, questa dovrà essere continua. Sono raccomandati i seguenti lubrificanti.

Lubricado de fábrica. No necesita lubricación. Si se lubrica, es necesario seguir haciéndolo. Se recomiendan los siguientes aceites.

Initialsmord, behöver normalt inte tillsatssmörjas. Påbörjad tillsatssmörjning måste dock fortsätta. Följande oljor rekommenderas.

Oil company	Designation	Grade
Century Olls	P.W.L.A	32
Alexander Duckham	Zurcon 4	32
Gulf	Harmony 43AW	32
Shell (UK) Oil	Tellus 37	37
Burmah Castrol	Hyspin AWS32	32
Edgar Vaughan	Hydrodrive HP100	32
Esso Petroleum	NUTO H32	32
BP	HLP 32	32
Mobile Oil Company	DTE Oil - Light	32
Mobile	VPI-A	32
Silkolene	Derwent 32	32

P1D-S profile

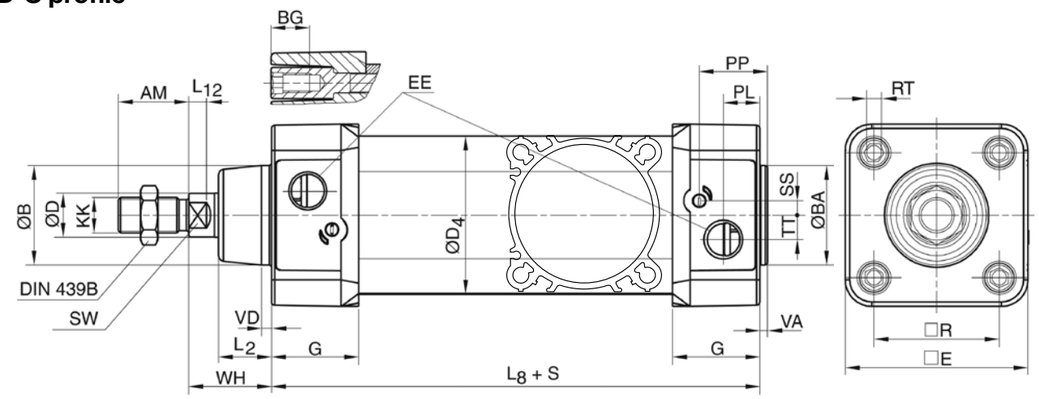

Dimensions

Cylinder bore mm	AM mm	B mm	BA mm	BG mm	D mm	D4 mm	E mm	EE mm	G mm	KK	L2 mm	L8 mm	L12 mm	OA mm	PL mm	PP mm	R mm	RT	SS mm	SW mm	TT mm	VA mm	VD mm	WH mm	U mm
32	22	30	30	16	12	45,0	48,0	G1/8	28,5	M10x1,25	16,8	94	6,0	6,0	14,0	24,2	32,5	M6	5,5	10	4,2	3,5	4,5	26	55
40	24	35	35	16	16	52,0	53,5	G1/4	33,0	M12x1,25	19,0	105	6,5	6,0	16,0	27,5	38,0	M6	8,0	13	5,5	3,5	4,5	30	55
50	32	40	40	16	20	60,7	65,2	G1/4	33,5	M16x1,5	24,0	106	8,0	8,0	14,0	29,3	46,5	M8	9,0	17	7,5	3,5	4,5	37	55
63	32	45	45	16	20	71,5	75,5	G3/8	39,5	M16x1,5	24,3	121	8,0	8,0	16,6	30,8	56,5	M8	6,5	17	10,0	3,5	4,5	37	55
80	40	45	45	17	25	86,7	95,0	G3/8	39,5	M20x1,5	30,0	128	10,0	6,0	16,8	33,5	72,0	M10	0	22	11,5	3,5	4,5	46	55
100	40	55	55	17	25	106,7	114,0	G1/2	44,5	M20x1,5	34,0	138	14,0	6,0	20,5	37,5	89,0	M10	0	22	14,5	3,5	4,5	51	55
125	54	60	60	20	32	134,0	139,0	G1/2	51,0	M27x2	45,0	160	18,0	8,0	23,3	45,8	110,0	M12	0	27	15,0	5,5	6,5	65	55

Cylinder bore mm	V mm	X mm	Y mm	YY mm	Z mm	ZZ mm
32	40	-9+S/2	80	56	80	90
40	40	-8+S/2	88	64	87	96
50	40	-8+S/2	102	78	96	105
63	40	-6,5+S/2	109	85	107	116
80	40	-2,5+S/2	127	102	132	125
100	40	-2,5+S/2	142	117	148	140
125	48	2+S/2	180	146	183	159

S=Stroke

Tolerances

Cylinder bore mm	B	BA	L_8 mm	L_9 mm	R mm	Stroke tolerance up to stroke 500 mm	Stroke tolerance for stroke over 500 mm
32	d11	d11	±0,4	±2	±0,5	+0,3/+2,0	+0,3/+3,0
40	d11	d11	±0,7	±2	±0,5	+0,3/+2,0	+0,3/+3,0
50	d11	d11	±0,7	±2	±0,6	+0,3/+2,0	+0,3/+3,0
63	d11	d11	±0,8	±2	±0,7	+0,3/+2,0	+0,3/+3,0
80	d11	d11	±0,8	±3	±0,7	+0,3/+2,0	+0,3/+3,0
100	d11	d11	±1,0	±3	±0,7	+0,3/+2,0	+0,3/+3,0
125	d11	d11	±1,0	±3	±1,1	+0,3/+2,0	+0,3/+3,0

Seals kits

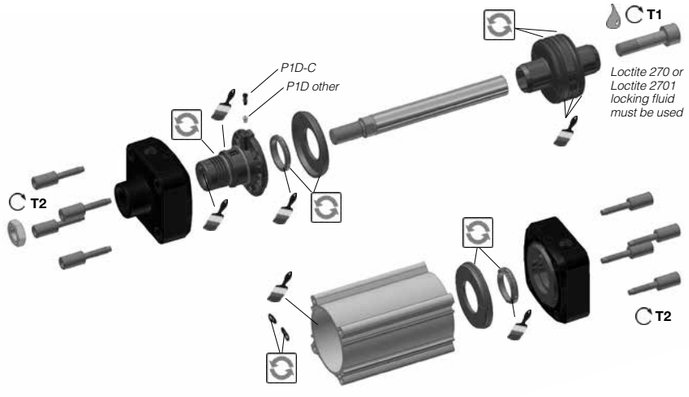

= Included in seal kit
= Socket head
= Tightening torque
= Lubricated with grease
= Locking fluid
Loctite 270 or Loctite 2701 locking fluid must be used

Std. temperature	30g	**9127394541**
High temperature	30g	**9127394521**
Low temperature	30g	**9127394541**

Order codes

Cyl.Ø mm	P1D cylinder version Standard temp	High temp	Low temp	Hydraulic version
32	**P1D-6KRN**	**P1D-6KRFX**	**P1D-6KRLX**	**P1D-6KRHX**
40	**P1D-6LRN**	**P1D-6LRF**	**P1D-6LRL**	**P1D-6LRH**
50	**P1D-6MRN**	**P1D-6MRFX**	**P1D-6MRLX**	**P1D-6MRHX**
63	**P1D-6NRN**	**P1D-6NRF**	**P1D-6NRL**	**P1D-6NRH**
80	**P1D-6PRN**	**P1D-6PRF**	**P1D-6PRL**	**P1D-6PRH**
100	**P1D-6QRN**	**P1D-6QRF**	**P1D-6QRL**	**P1D-6QRH**
125	**P1D-6RRN**	**P1D-6RRF**	**P1D-6RRL**	**P1D-6RRH**

Cyl.Ø mm	P1D cylinder version Std. temp with FPM scraper ring	Std. temp with HDPE scraper ring	Std. temp with metal scraper ring	Std. temp with through piston rod
32	**P1D-6KRV**	**P1D-6KRD**	**P1D-6KRQ**	**P1D-6KRNF**
40	**P1D-6LRV**	**P1D-6LRD**	**P1D-6LRQ**	**P1D-6LRNF**
50	**P1D-6MRV**	**P1D-6MRD**	**P1D-6MRQ**	**P1D-6MRNF**
63	**P1D-6NRV**	**P1D-6NRD**	**P1D-6NRQ**	**P1D-6NRNF**
80	**P1D-6PRV**	**P1D-6PRD**	**P1D-6PRQ**	**P1D-6PRNF**
100	**P1D-6QRV**	**P1D-6QRD**	**P1D-6QRQ**	**P1D-6QRNF**
125	**P1D-6RRV**	**P1D-6RRD**	**P1D-6RRQ**	**P1D-6RRNF**

Cyl.-dia mm	Plastic piston T1 Nm	AF mm	T2 Nm	AF mm	NV mm	NV mm
32	15	6	8	6	6	
40	30	8	8	6	6	
50	40	10	20	8	8	
63	40	10	20	8	8	
80	120	14	20	6		3x16
100	120	14	20	6		3x16
125	120	14	70	8		4x18