4601503-P1D-X Issue 2

www.parker.com

P1D-X Cylinder - Conforming to ISO 15552

Ref No.

Insert item part number prior to installation
Inscrire la référence de l'appareil avant installation
Vor Einbau Bestell Nr. eintragen

Inserire il codice prima dell'installazione
Rellenar referencia antes del montaje
Fyll i artikelnummer före installationen

P(e)max = 1MPa (10 bar)
Std temp t = -20°C +80°C
High temp t = -10°C +150°C
Low temp t = -40°C +80°C

Disconnect air and electrical supplies before attempting repair or maintenance.
See ISO 4414-1982 for safety requirements covering the installation and use of pneumatic equipment.

Débrancher les connexions pneumatiques et électriques avant réparation ou maintenance.
Voir ISO 4414-1982 pour les règles de sécurité des installations et utilisation des équipements pneumatiques.

Vor Reparatur- oder Wartungsarbeiten sind alle pneumatischen und elektrischen Versorgungsleitungen von der Pneumatikkomponente zu trennen.
Siehe ISO 4414-1982 bzw. DIN 24 558 bezüglich den Sicherheitsvorschriften für Installation und Einsatz von Pneumatikkomponenten.

Prima di effettuare interventi di manutenzione verificare che sia l'alimentazione elettrica che quella pneumatica siano disattivate.
Attenersi alla nomativa ISO 4414-1982 che regola l'installazione e l'uso di componenti pneumatici.

Desconectar las conexiones neumáticas y eléctricas antes de efectuar cualquier reparación o mantenimiento.
Ver ISO 4414-1982 para reglas de seguridad de las instálaciones y utilización de equipos neumaticós.

Koppla ifrån luft och elektriska anslutningar innan reparations- och underhållsarbeten påbörjas.
Se ISO 4414-1982 för säkerhetsbestämmelser täckande installation och användning av pneumatisk utrustning.

Prelubricated, further lubrication is not normally necessary. If additional lubrication is introduced it must be continued. The following oils are recommended.

Pré-lubrifié, une lubrification ultérieure n'est pas nécessaire.
Si une lubrification additionnelle est effectuée, elle doit obligatoirement être renouvelée périodiquement. Les huiles suivantes sont recommandées.

Vorgefettet. Geeignet für den Betrieb mit ungeölter Druckluft.
Nach Betrieb mit geölter Druckluft müssen Zylinder weiterhin mit geölter Luft betrieben werden. Folgenden Ölsorten werden empfohlen.

Prelubrificato, non necessita di ulteriore lubrificazione. Nel caso di lubrificazione aggiuntiva, questa dovrà essere continua. Sono raccomandati i seguenti lubrificanti.

Lubricado de fábrica. No necesita lubricación. Si se lubrica, es necesario seguir haciéndolo. Se recomiendan los siguientes aceites.

Initialsmord, behöver normalt inte tillsatssmörjas. Påbörjad tillsatssmörjning måste dock fortsätta. Följande oljor rekommenderas.

Oil company	Designation	Grade
Century Olls	P.W.L.A	32
Alexander Duckham	Zurcon 4	32
Gulf	Harmony 43AW	32
Shell (UK) Oil	Tellus 37	37
Burmah Castrol	Hyspin AWS32	32
Edgar Vaughan	Hydrodrive HP100	32
Esso Petroleum	NUTO H32	32
BP	HLP 32	32
Mobile Oil Company	DTE Oil - Light	32
Mobile	VPI-A	32
Silkolene	Derwent 32	32

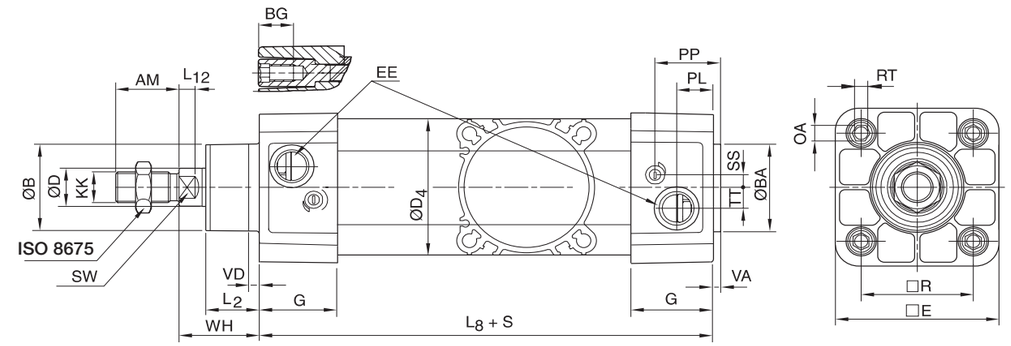

Dimensions

Cylinder bore mm	AM mm	B mm	BA mm	BG mm	D mm	D4 mm	E mm	EE mm	G mm	KK	L2 mm	L8 mm	L12 mm
32	22	30	30	16	12	45,0	48,0	G1/8	28,5	M10x1,25	16,8	94	6,0
40	24	35	35	16	16	52,0	53,5	G1/4	33,0	M12x1,25	19,0	105	6,5
50	32	40	40	16	20	60,7	65,2	G1/4	33,5	M16x1,5	24,0	106	8,0
63	32	45	45	16	20	71,5	75,5	G3/8	39,5	M16x1,5	24,3	121	8,0
80	40	45	45	17	25	86,7	95,0	G3/8	39,5	M20x1,5	30,0	128	10,0
100	40	55	55	17	25	106,7	114,0	G1/2	44,5	M20x1,5	34,0	138	14,0
125	54	60	60	20	32	134,0	139,0	G1/2	51,0	M27x2	45,0	160	18,0

Cylinder bore mm	OA mm	PL mm	PP mm	R mm	RT	SS mm	SW mm	TT mm	VA mm	VD mm	WH mm
32	6,0	14,0	24,2	32,5	M6	5,5	10	4,2	3,5	4,5	26
40	6,0	16,0	27,5	38,0	M6	8,0	13	5,5	3,5	4,5	30
50	8,0	14,0	29,3	46,5	M8	9,0	17	7,5	3,5	4,5	37
63	8,0	16,6	30,8	56,5	M8	6,5	17	10,0	3,5	4,5	37
80	6,0	16,8	33,5	72,0	M10	0	22	11,5	3,5	4,5	46
100	6,0	20,5	37,5	89,0	M10	0	22	14,5	3,5	4,5	51
125	8,0	23,3	45,8	110,0	M12	0	27	15,0	5,5	6,5	65

S=Stroke

Tolerances

Cylinder bore B mm	BA	L_8	L_9 mm	R mm	mm	Stroke tolerance up to stroke 500 mm	Stroke tolerance for stroke over 500 mm
32	d11	d11	±0,4	±2	±0,5	+0,3/+2,0	+0,3/+3,0
40	d11	d11	±0,7	±2	±0,5	+0,3/+2,0	+0,3/+3,0
50	d11	d11	±0,7	±2	±0,6	+0,3/+2,0	+0,3/+3,0
63	d11	d11	±0,8	±2	±0,7	+0,3/+2,0	+0,3/+3,0
80	d11	d11	±0,8	±3	±0,7	+0,3/+2,0	+0,3/+3,0
100	d11	d11	±1,0	±3	±0,7	+0,3/+2,0	+0,3/+3,0
125	d11	d11	±1,0	±3	±1,1	+0,3/+2,0	+0,3/+3,0

Seals kits

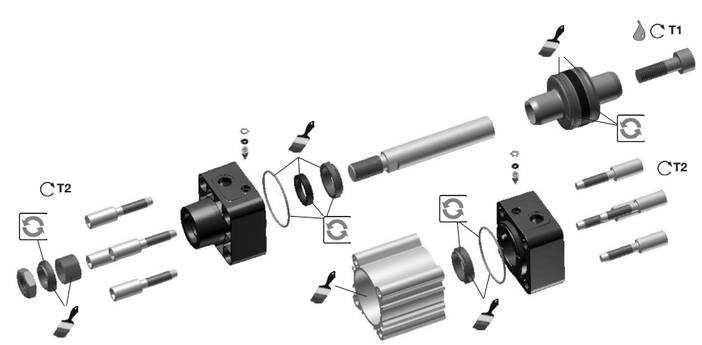

= Included in seal kit

= Lubricated with grease

= Socket head

= Locking fluid

= Tightening torque

Loctite 270 or Loctite 2701 locking fluid must be used

Order codes

Cyl.bore mm	High temp.	Low temp.	P1D cylinder version Standard temp.	Metal scraper	Hydraulic
32	**P1D-6KRFX**	**P1D-6KRLX**	**P1D-6KRNB**	**P1D-6KRQX**	**P1D-6KRHX**
40	**P1D-6LRF**	**P1D-6LRL**	**P1D-6LRNB**	**P1D-6LRQX**	**P1D-6LRH**
50	**P1D-6MRFX**	**P1D-6MRLX**	**P1D-6MRNB**	**P1D-6MRQX**	**P1D-6MRHX**
63	**P1D-6NRF**	**P1D-6NRL**	**P1D-6NRNB**	**P1D-6NRQX**	**P1D-6NRH**
80	**P1D-6PRF**	**P1D-6PRL**	**P1D-6PRNB**	**P1D-6PRQX**	**P1D-6PRH**
100	**P1D-6QRF**	**P1D-6QRL**	**P1D-6QRNB**	**P1D-6QRQX**	**P1D-6QRH**
125	**P1D-6RRF**	**P1D-6RRL**	**P1D-6RRNB**	**P1D-6RRQX**	**P1D-6RRH**

Piston made of aluminium

Standard temperature	30g	**9127394541**
High temperature	30g	**9127394521**
Low temperature	30g	**9127394541**

Cyl.-dia mm	Aluminium piston T1 Nm	AF mm	T2 Nm	AF mm	T3 Nm	NV mm	NV mm
32	15	6	8	6	6	6	
40	30	8	8	6	6	6	
50	40	10	20	8	11	8	
63	40	10	20	8	11	8	
80	120	14	20	6	20		3x16
100	120	14	20	6	20		3x16
125	120	14	70	8	40		4x18